P A R T S L I S T (31)

Parts-list no. : 00.00786.0080
Drawing no. : 00.00786.0080-1
Description : ROTOR-JET NOZZLE RD FLEX 3002 - 120 KW

Date : 19.05.2008
Page : 1
Issued by : EDV-Buchung

HAMMELMANN®
Hammelmann Maschinenfabrik GmbH
POB 3309, D-59282 Oelde, Germany
mail to: mail@hammelmann.de
http://www.hammelmann.de

Dwg-Pos	Item	Code-no.	Description	Quantity	No/Unit	Unit
10	10	**01.01894.0028**	PROTECTIVE CAP	1	1,00	pc
20	20	**02.00840.0313**	CHEESE HEAD SCREW	2	1,00	pc
30	30	**00.02900.0169**	HUB	1	1,00	pc
40	40	**01.01642.0071**	PROTECTIVE COVER	1	1,00	pc
50	50	**02.00734.0102**	COUNTERSUNK SCREW	4	1,00	pc
60	60	**04.00700.0162**	SEAL	1	1,00	pc
70	70	**02.01756.0108**	ANGULAR BALL BEARING	1	1,00	pc
80	80	**02.00957.0322**	STRAIGHT PIN	3	1,00	pc
90	90	**02.00957.0205**	STRAIGHT PIN	1	1,00	pc
100	100	**01.01754.0033**	ADJUSTING SLEEVE	1	1,00	pc
110	110	**00.02833.0010**	CAP NUT	1	1,00	pc
120	120	**01.05320.0409**	REDUCTION PIECE	1	1,00	pc
130	130	**01.05300.0734**	CONNECTION PIECE	1	1,00	pc
140	140	**01.06145.0123**	HOLLOW SHAFT	1	1,00	pc
150	150	**01.01240.0554**	HOUSING	1	1,00	pc
160	160	**02.00443.0209**	ADJUSTING WASHER	1	1,00	pc
170	170	**00.02710.0033**	MAGNET	1	1,00	pc
180	180	**04.00730.0246**	O-RING	1	1,00	pc
190	190	**04.00730.0304**	O-RING	1	1,00	pc
200	200	**04.00730.0321**	O-RING	1	1,00	pc
210	210	**01.03465.1263**	RING	1	1,00	pc
220	220	**04.00730.0266**	O-RING	1	1,00	pc
230	230	**04.00730.0241**	O-RING	1	1,00	pc
240	240	**04.00730.0216**	O-RING	1	1,00	pc
250	250	**02.01718.0110**	DEEP GROOVE BALL BEARING	1	1,00	pc
260	260	**04.03468.0023**	SEAL RING	1	1,00	pc
270	270	**02.00386.0009**	SNAP RING	1	1,00	pc
280	280	**01.04732.0209**	BANJO SCREW	1	1,00	pc
290	290	**04.00730.0027**	O-RING	1	1,00	pc
300	300	**01.00700.0074**	SEAL	1	1,00	pc
310	310	**01.00525.0878**	BUSHING	1	1,00	pc
320	320	**01.01750.0817**	SLEEVE	1	1,00	pc
330	330	**01.03468.0137**	SEAL RING	1	1,00	pc
340	340	**02.00386.0008**	SNAP RING	1	1,00	pc
350	350	**02.00386.0053**	SNAP RING	1	1,00	pc
360	360	**02.00443.0123**	ADJUSTING WASHER	1	1,00	pc
370	370	**02.00443.0122**	ADJUSTING WASHER	2	1,00	pc
	400	**01.06224.0108**	TOOLS, SET	1	1,00	pc

Red highlighted is included in the repair kit

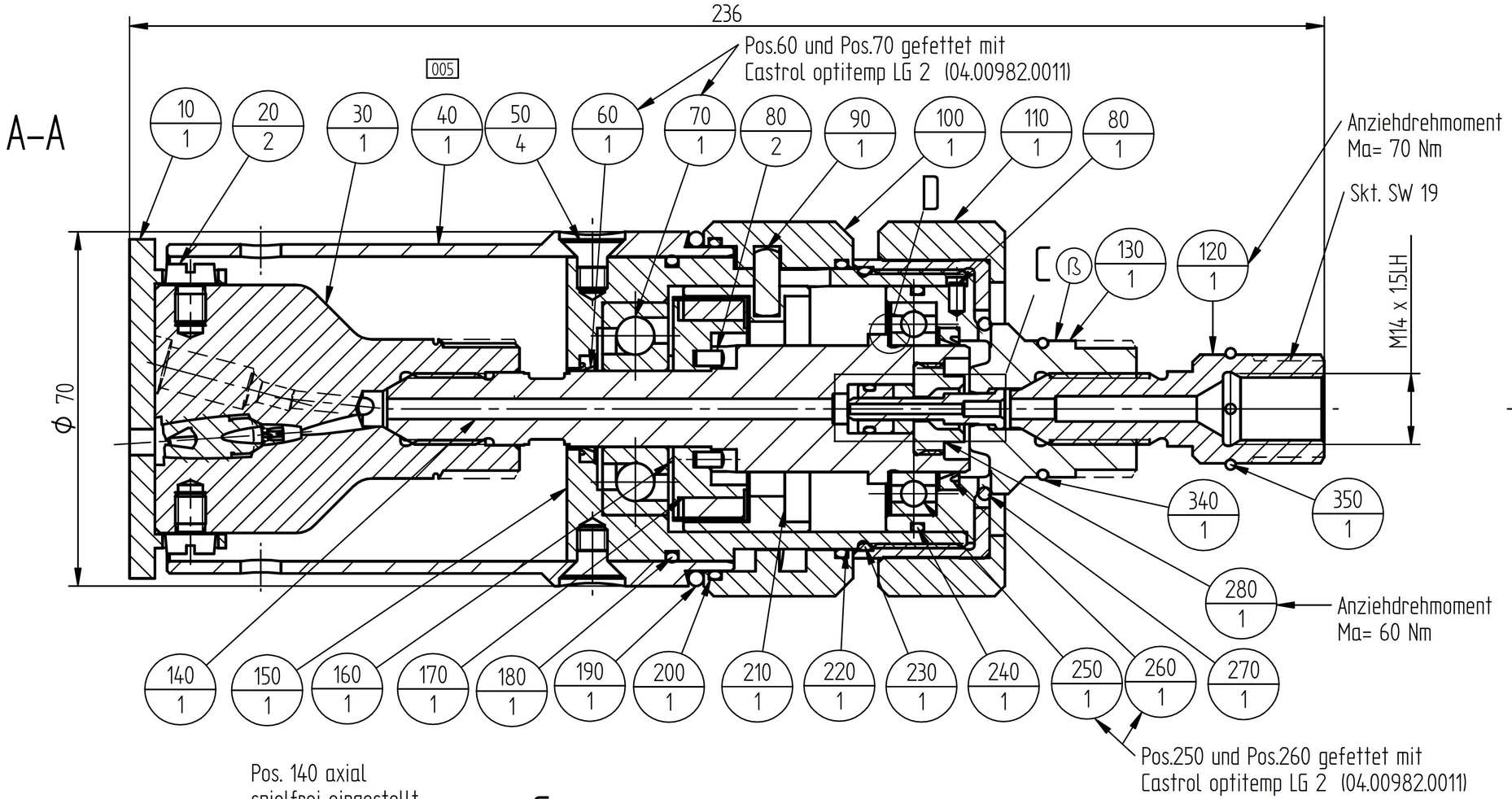

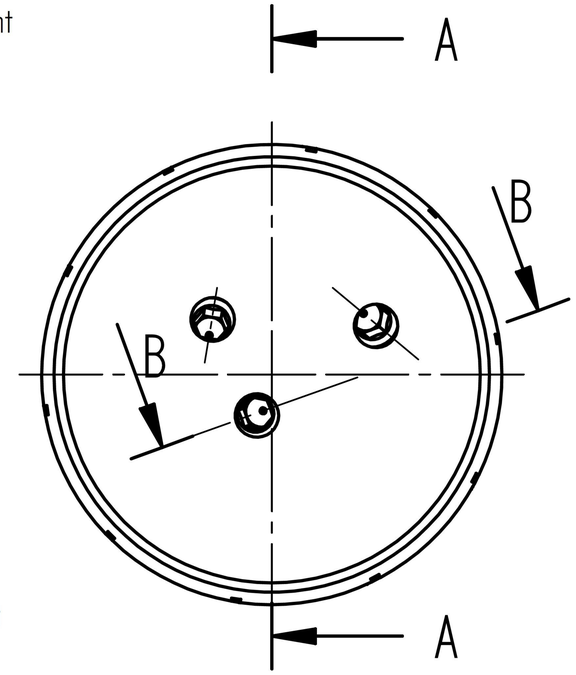

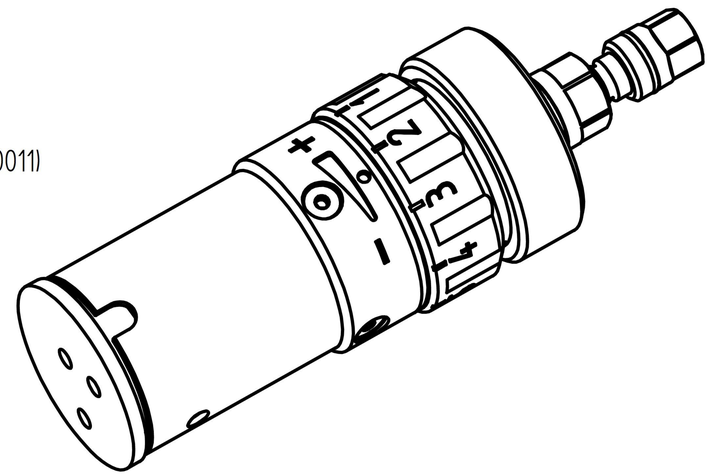

D
2:1

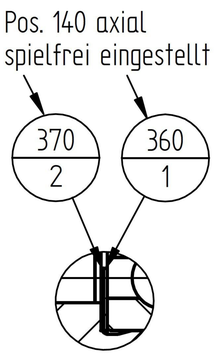

C
2:1

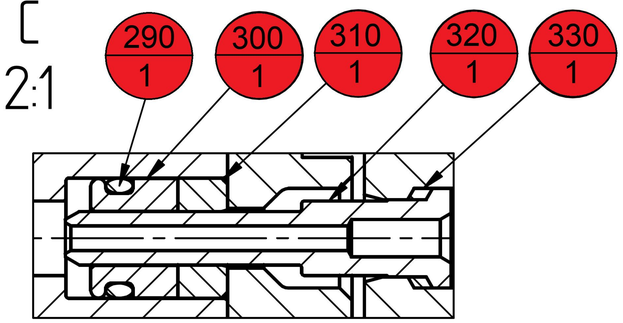

technische Daten:

- Betriebsdruck max. 3000 bar
- Volumenstrom 19 L/ min
  (bei delta p 30 bar)
- Drehzahl 1000 – 4000 U/min
- Nennweite DN 2

B–B

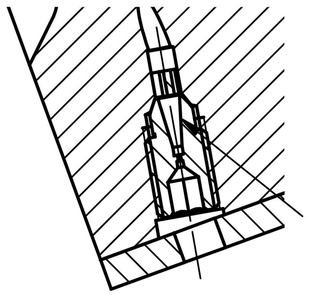

3 Stück Düsen nach Wahl
Typ: P (Saphir)
oder T (Diamant)
Anziehdrehmoment Ma= 25 Nm

Düsenanstell-winkel	Hebel-arm
15°	17 mm
15°	11 mm
10°	5 mm

Ohne unsere vorherige Zustimmung darf diese Zeichnung weder vervielfältigt noch Dritten zugänglich gemacht werden, und sie darf durch den Empfänger oder Dritte auch nicht in anderer Weise mißbräuchlich benutzt werden.

*
alle Ecken und Kanten gratfrei
X (6) Mit Betriebsdruck signiert
(6) Mit Auftrags-Nr. signiert
X (6) Mit Teile-Nr. signiert
(6) Härte geprüft
Verwendungszweck

APapenfort

ZulAbweichung f.Maße ohne Toleranzangabe ISO 2768 – mH
Oberfläche nach DIN ISO 1302

				Datum	Name
Bearb				30.03.2006	Oberscheidt
Gepr.				13.12.2007	Poetschke
Norm				13.12.2007	Szustkowski

Zust	Änderung	Datum	Name
005	Stückliste	13.12.2007	Os
004	Stückliste	31.05.2007	Os
003	Stkl. u Darst geä.	23.02.2007	Pots
002	Baugruppe aktualisiert	28.09.2006	Os
001	Stkl. u Darst. geä.	18.08.2006	Pots

HAMMELMANN
D-59302 OELDE
CAD-Zeichnung

Artikel-Nr. 00.00786.0080
Format DIN A3
Maßstab 1:1
Gewicht in kg 1.9820
Halbzeug
Werkstoff *
Benennung Blatt 1 von 2
ROTORDUESE
Zeichnungs-Nr. 00.00786.0080–1
Revision 005
Blatt 1 von 1 BL
Ersdurch
Ersfür

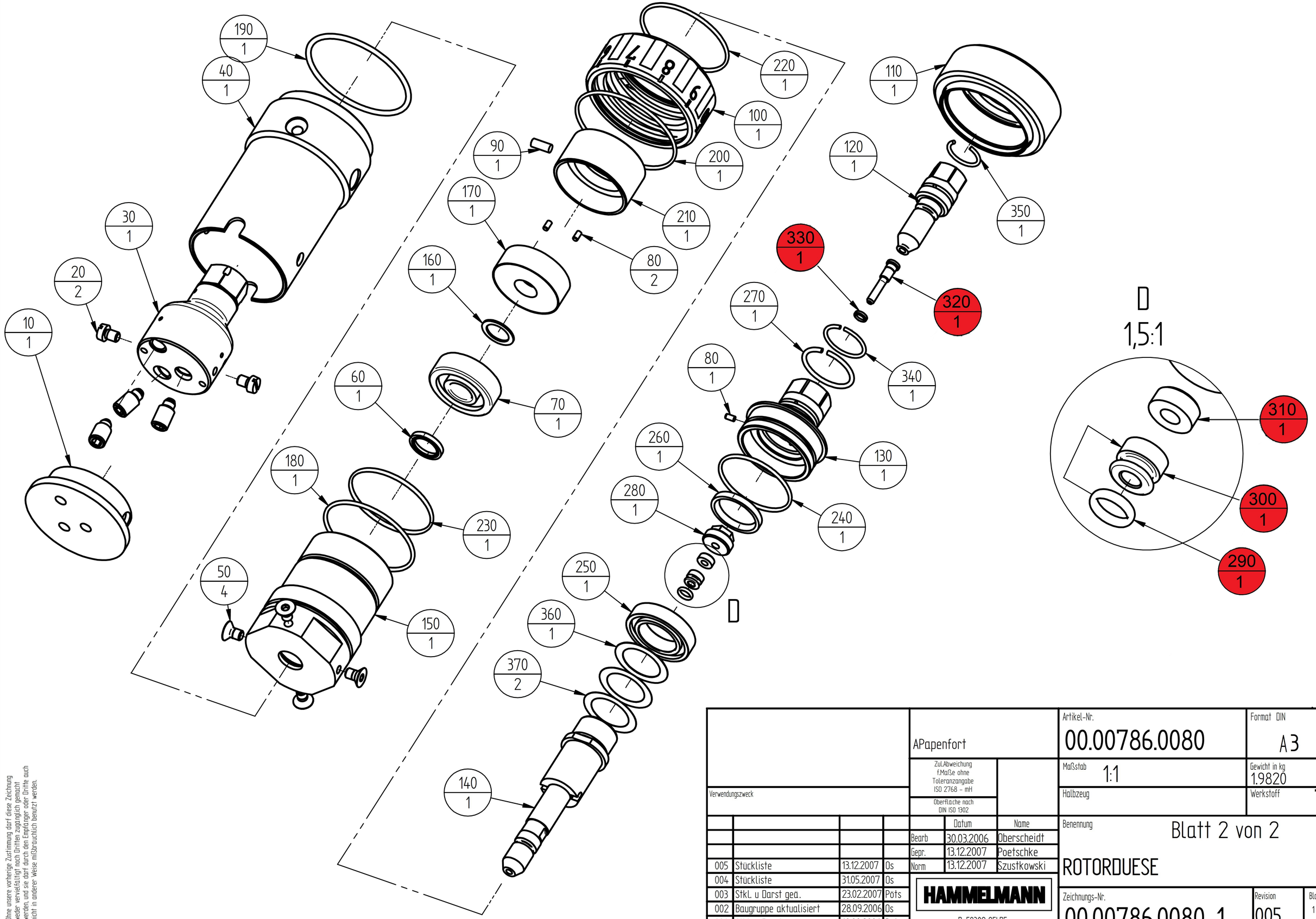

Ohne unsere vorherige Zustimmung darf diese Zeichnung weder vervielfältigt noch Dritten zugänglich gemacht werden, und sie darf durch den Empfänger oder Dritte auch nicht in anderer Weise mißbräuchlich benutzt werden.

Zust	Änderung	Datum	Name
005	Stückliste	13.12.2007	Os
004	Stückliste	31.05.2007	Os
003	Stkl. u Darst geä.	23.02.2007	Pöts
002	Baugruppe aktualisiert	28.09.2006	Os
001	Stkl. u Darst. geä.	18.08.2006	Pöts

Verwendungszweck

APapenfort

ZuLAbweichung f.Maße ohne Toleranzangabe ISO 2768 - mH

Oberfläche nach DIN ISO 1302

	Datum	Name
Bearb	30.03.2006	Oberscheidt
Gepr.	13.12.2007	Poetschke
Norm	13.12.2007	Szustkowski

HAMMELMANN

D-59302 OELDE

CAD-Zeichnung

Artikel-Nr. 00.00786.0080

Format DIN A3

Maßstab 1:1

Gewicht in kg 1.9820

Halbzeug

Werkstoff

Benennung Blatt 2 von 2

ROTORDUESE

Zeichnungs-Nr. 00.00786.0080-1

Revision 005

Blatt 1 von 1 BL.

Ers.durch

Ers.für